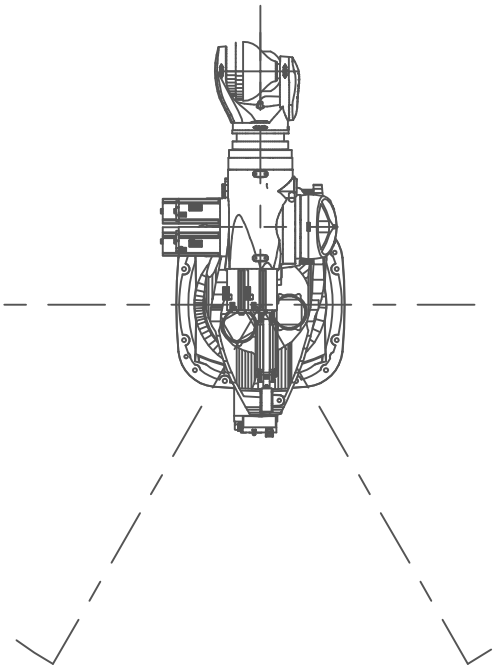

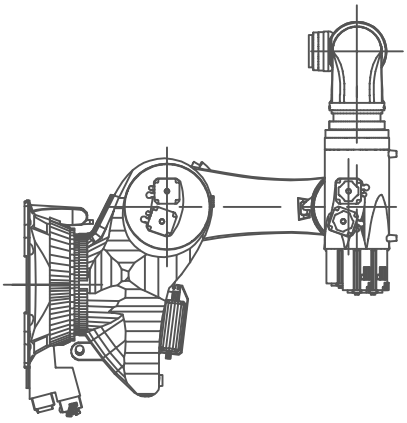

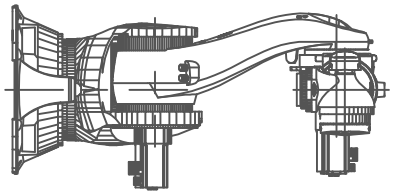

Bei Skalierung beachten
Originalmass: 2500mm
Caution when scaling
original dimension: 2500mm

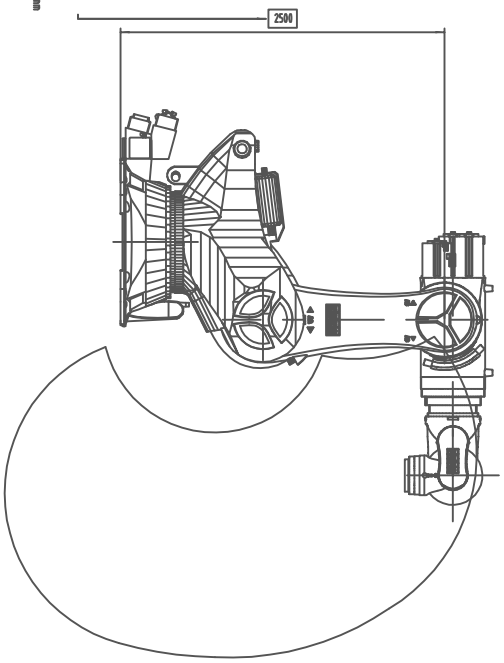

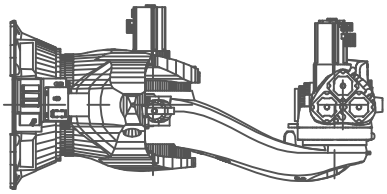

苏优信立
SUGOOD.TOP
武永康
13913235524
（微信同号）

Schutzvermerk nach DIN 34 beachten!
Observe copyright note according to DIN 34.

KUKA

KUKA Roboter GmbH

Gewicht/Weight
Maßstab Scale 1:20
Bemerkung/Description
Dokumentation KR 1000 1300 titan PA
documentation KR 1000 1300 titan PA
Symbole / symbols
Bearbeitung/Drawing
Datum/Date
Zeichnungs-Nr
Drawing-No
Vers-Nr
Vers-No
Verantwortlich
Handl-Nr/Handg-No
Status
Hdl-Nr
Hdl-No
Blatt
Sheet
von
of